ANTARES
GROUP

STOLARKA OTWOROWA DLA NOWOCZESNEJ ARCHITEKTURY

Antares Group dostarcza kompleksowe rozwiązania z zakresu stolarki otworowej dla klientow indywidualnych, inwestorów i firm.

W naszej ofercie znajdują się okna i drzwi PVC, oraz aluminiowe, systemy przesuwne, rozwiązania loftowe, rolety, żaluzje fasadowe i szeroka gama akcesoriów.

Współpracujemy ze sprawdzonymi producentami systemów, takimi jak VEKA, GEALAN, ALUPROF oraz CORTIZO, dzięki czemu możemy dopasować rozwiązanie zarówno do nowoczesnych domów jednorodzinnych, jak i bardziej wymagających inwestycji.

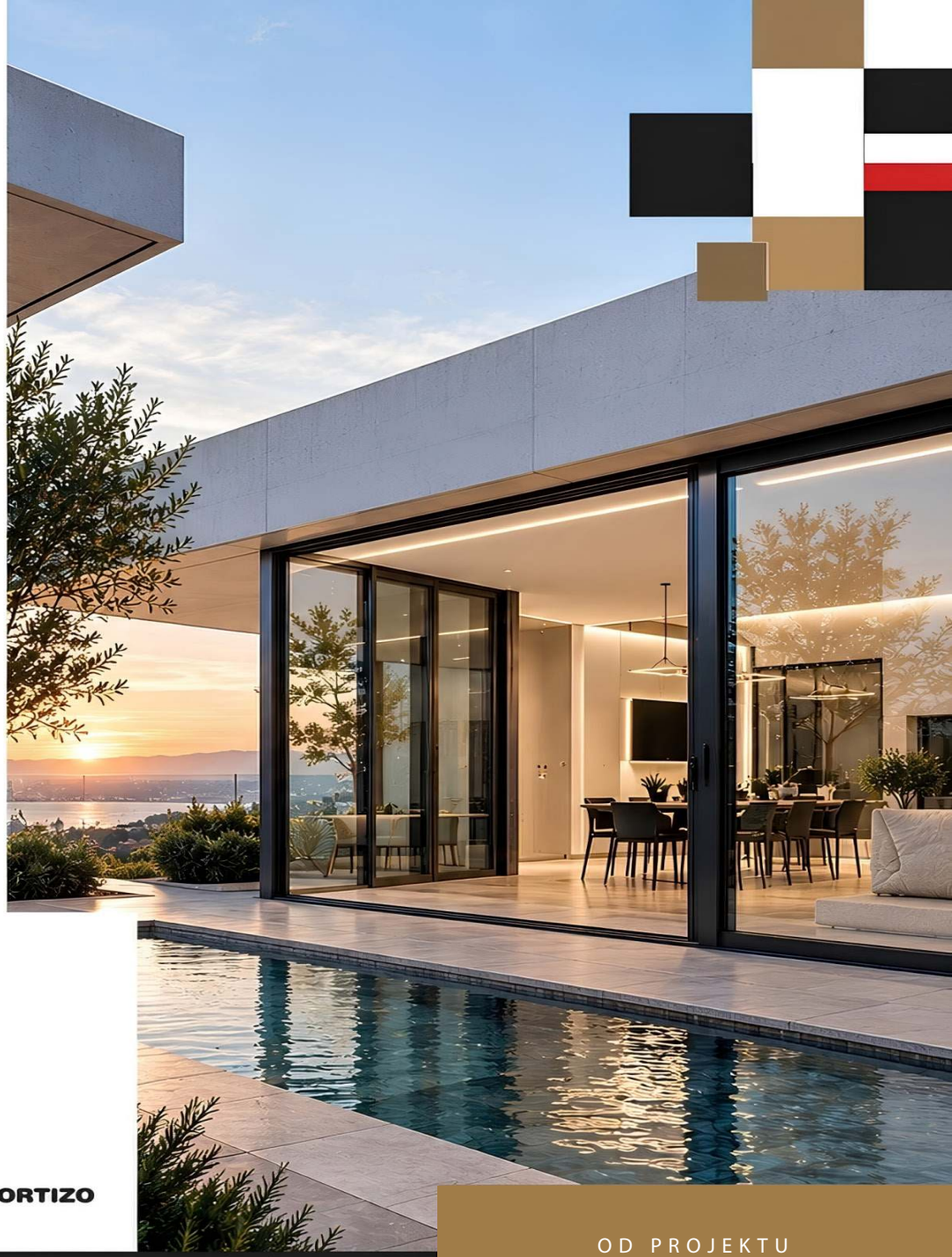

NASI PARTNERZY

VEKA · GEALAN · ALUPROF ALUMINIUM SYSTEMS · CORTIZO

OKNA | DRZWI | SYSTEMY ALUMINIOWE | ZASŁONY

OD PROJEKTU
I DORADZTWA
PO DOSTAWĘ
I MONTAŻ.

ANTARES
GROUP

Katalog produktowy /2023



ANTARES
GROUP









ANTARES GROUP

SPIS TREŚCI

SYSTEMY OKIENNE PVC	7-9
DRZWI I SYSTEMY TARASOWE	10-11
KLAMKI OKIENNE	12
PALETA KOLORÓW GEALAN	13
PALETA KOLORÓW	14
OKUCIA OKIENNE	15
NAWIEWNIKI - SZKŁO SPECJALNE	16
SZPROSY	17
SZKŁO ORNAMENTOWE	18
MOSKITIERY	19
PANELE DRZWIOWE	20-21
AKCESORIA DO DRZWI PVC	22
KLAMKI - ZAWIASY DRZWIOWE	23
ALUMINIOWY SYSTEM OKIENNO - DRZWIOWY	24-25
UCHWYTY	26
ALUMINIOWE PANELE DRZWIOWE	27
ROLETY	28-32
ŻALUZJE FASADOWE	33-35
KOLORY SKRZYNEK / PROWADNIC / PANCERZY / PAKIETÓW ŻALUZJI	37-38



UltraLink

1. trwałe i precyzyjne połączenie profili dzięki innowacyjnej technologii zgrzewania kształtowego
2. niewidoczny zgrzew – unikat na rynku stolarki okiennej, nadaje estetyki oknu
3. doskonałe spawanie uszczelek gwarantuje doskonałą szczelność
4. nieograniczone możliwości dekoracji dają pełną swobodę w wykończeniu okna
5. trwałość i niezawodność użytkowania przez wiele lat











QUADRO

System GEALAN-KUBUS

0,88	4	82,5	0,7
Uf(w/m²K)	Komory	Głębokość (mm)	Uw(w/m²K)



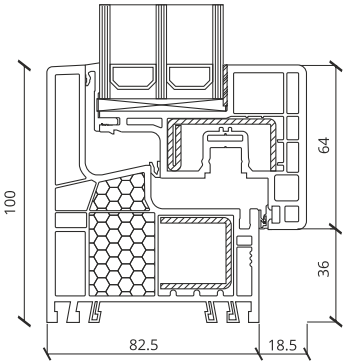

VECTOR

System VEKA Softline 82 MD

1,0	7	82	0,77
Uf(w/m²K)	Komory	Głębokość (mm)	Uw(w/m²K)



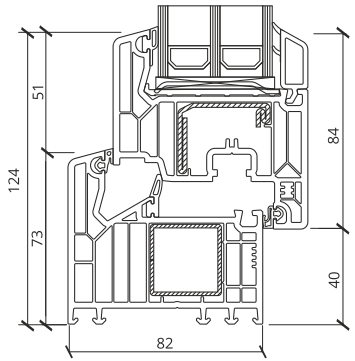

SYNERGIC

System GEALAN S 8000



1,1	6	74	0,82 *
Uf(w/m²K)	Komory	Głębokość (mm)	Uw(w/m²K)

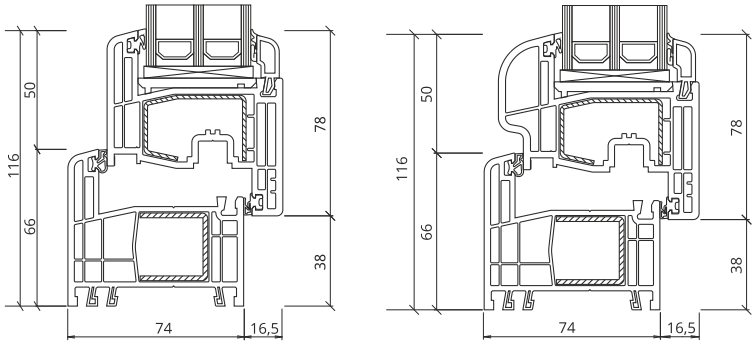

*Parametry białych profili.

ENERGETIC

System GEALAN S 9000 MD



0,92	6	82,5	0,71
Uf(w/m²K)	Komory	Głębokość (mm)	Uw(w/m²K)

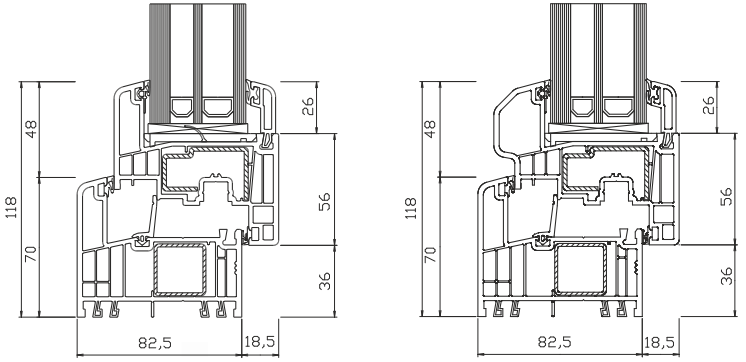

ADVANCE

System GEALAN S 9000 AD

1,2	6	82,5	0,83
Uf(w/m²K)	Komory	Głębokość (mm)	Uw(w/m²K)



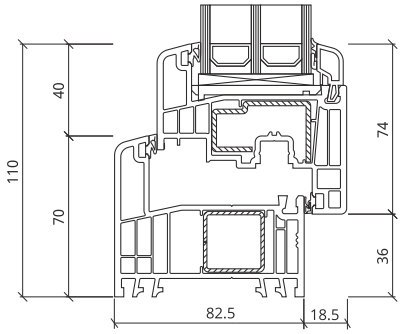

PROTECTO

System GEALAN S 9000 MD

0,92	6	82,5	0,71
Uf(w/m²K)	Komory	Głębokość (mm)	Uw(w/m²K)



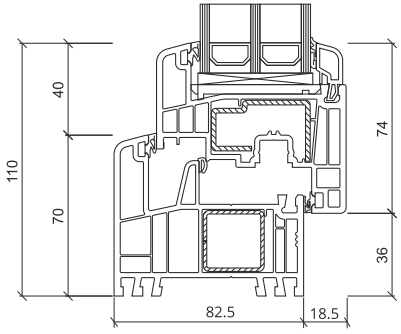

CONTUR

System GEALAN LINEAR

1,0	6	74	0,77
Uf(w/m²K)	Komory	Głębokość (mm)	Uw(w/m²K)



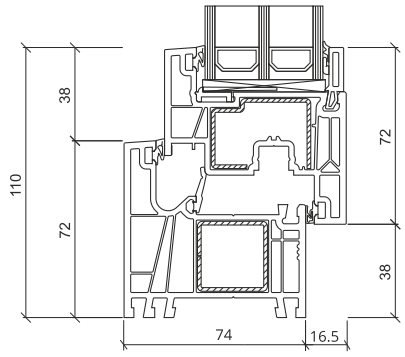

PERSPECTIVE

System GEALAN S 9000

0,8	1,2	190	5
Uw(w/m²K)	Uf(w/m²K)	Głębokość (mm)	Komory



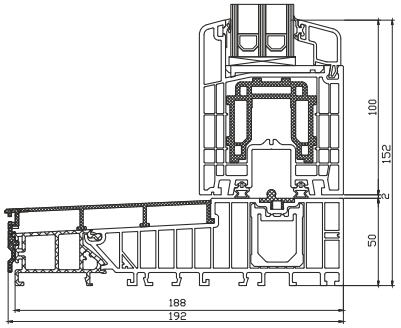

PERSPECTIVE

VEKAMOTION 82

0,78	1,4	194	5
Uw(w/m²K)	Uf(w/m²K)	Głębokość (mm)	Komory



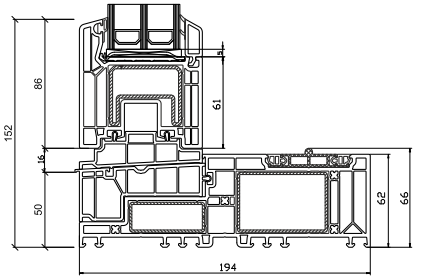

VERANO

System GEALAN-SMOOVIO

0,85	1,4	150	4
Uw(w/m²K)	Uf(w/m²K)	Głębokość (mm)	Komory

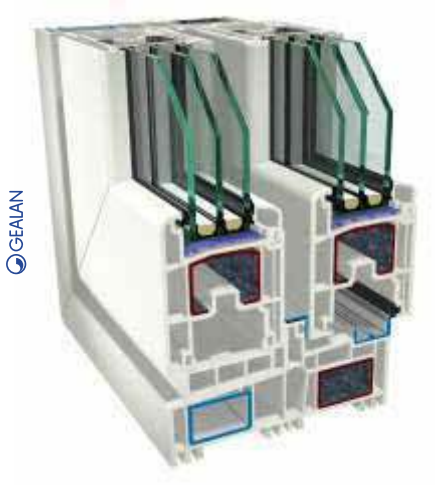

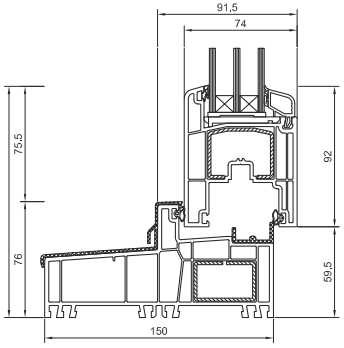

PRÓG GEALAN/VEKA dla HST

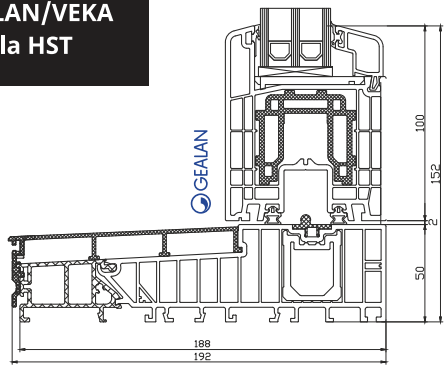

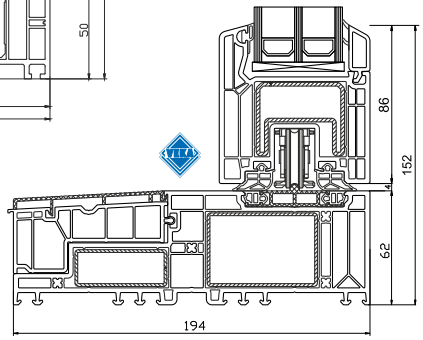

Schematy otwierania drzwi przesuwnych GEALAN/VEKA

SCHEMAT **A**

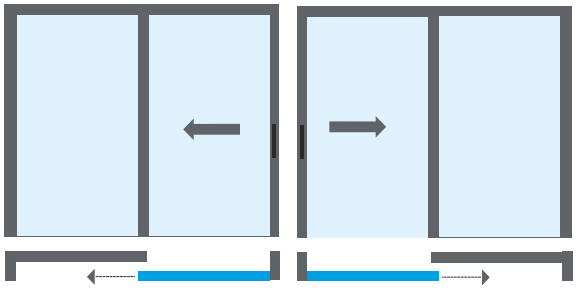

Jedno skrzydło ruchome przesuwane na część nieruchomą (witrynę).

SCHEMAT **G**

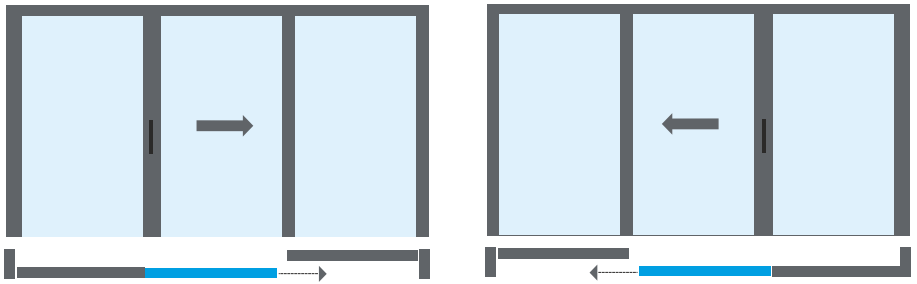

Jedno skrzydło ruchome przesuwane na część nieruchomą po prawej lub lewej stronie.

SCHEMAT **C**

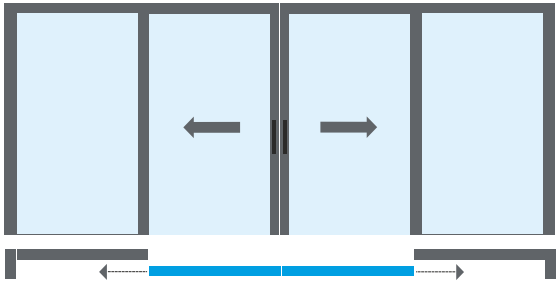

Dwa skrzydła ruchome przesuwane na część nieruchomą po prawej i lewej stronie.

SCHEMAT **K**

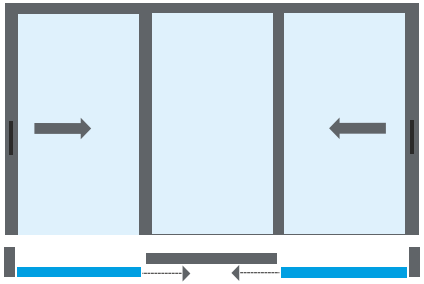

Dwa skrzydła ruchome przesuwane na część stałą po środku.

SCHEMAT **D***

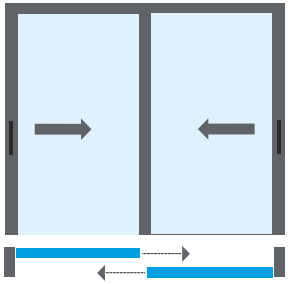

Prawe i lewe skrzydło przesuwane.

* Tylko Veka.

Klamki okienne



Swing

Dostępna w kolorach:
- biały
- F1
- F4
- F9



New York Secustic

Dostępna w kolorach:
- antracyt
- biały
- brązowy
- F1
- F4
- F9



New York Secustic z kluczem

Dostępna w kolorach:
- biały
- brązowy
- F1
- F4
- F9



New York Secustic z przyciskiem

Dostępna w kolorach:
- biały
- brązowy
- F1
- F4
- F9



Dublin

Dostępna w kolorach:
- antracyt
- biały
- brązowy
- czarny
- F1
- F4
- F6



Dublin z kluczem

Dostępna w kolorach:
- antracyt
- biały
- brązowy
- czarny
- F1
- F4
- F6



Dublin Delux

Dostępna w kolorach:
- czarny



Dublin z przyciskiem

Dostępna w kolorach:
- antracyt
- biały
- brązowy
- czarny
- F1
- F4
- F6



Toulon, Toulon SecuForte

Dostępna w kolorach:
- biały
- czarny
- F1
- F4
- F9



Toulon z kluczem Toulon SecuForte z kluczem

Dostępna w kolorach:
- biały
- czarny
- F1
- F4
- F9



Hamburg SecuForte

Dostępna w kolorach:
- biały
- brązowy
- czarny
- F1
- F4
- F9



Hamburg SecuForte z kluczem

Dostępna w kolorach:
- biały
- brązowy
- czarny
- F1
- F4
- F9



Helga

Dostępna w kolorach:
- biały
- brązowy
- F1
- F4
- F9



Amsterdam

Dostępna w kolorach:
- F6



Standard Aluminium, Standard Aluminium z kluczem

Dostępna w kolorach:
- biały



Atlanta

Dostępna w kolorach:
- biały
- F1
- F4
- F9



FreeStyle

Dostępna w kolorach:
- biały
- brązowy
- czarny
- stalowy
- stare złoto

Klamki HST



Si-Line - Uchwyty na klamki

uchwyt muszlowy + połówka-PZ – uchwyt po obu stronach PZ – uchwyt muszlowy od zewnątrz



Hoppe Toulon - Uchwyty na klamki

uchwyt muszlowy + połówka-PZ – uchwyt po obu stronach PZ – uchwyt muszlowy od zewnątrz

Folie dekoracyjne

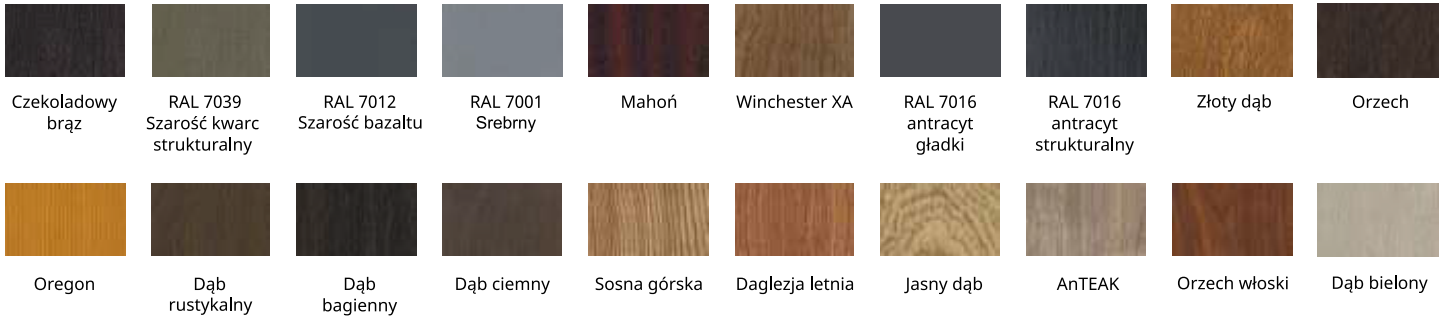

Czekoladowy brąz | RAL 7039 Szarość kwarc strukturalny | RAL 7012 Szarość bazaltu | RAL 7001 Srebrny | Mahoń | Winchester XA | RAL 7016 antracyt gładki | RAL 7016 antracyt strukturalny | Złoty dąb | Orzech

Oregon | Dąb rustykalny | Dąb bagienny | Dąb ciemny | Sosna górska | Daglezja letnia | Jasny dąb | AnTEAK | Orzech włoski | Dąb bielony

Folie dekoracyjne w kolorach naturalnych i metalicznych



RealWood Woodec Turner Oak Malt | Alux DB703 | Brąz platynowy | Szczotkowany srebrny | Dąb Miodowy | Dąb Imbirowy | Dąb skandynawski

Ziarniste proste kolory

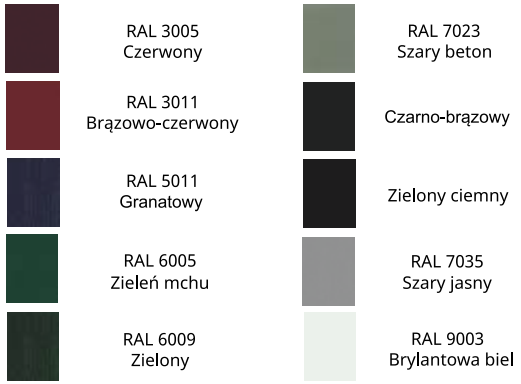

RAL 3005 Czerwony
RAL 3011 Brązowo-czerwony
RAL 5011 Granatowy
RAL 6005 Zieleń mchu
RAL 6009 Zielony
RAL 7023 Szary beton
Czarno-brązowy
Zielony ciemny
RAL 7035 Szary jasny
RAL 9003 Brylantowa biel

Kolory gładkie i matowe



RAL 7012 Szarość bazaltu
RAL 7021 Czarno-szary gładki
RAL 7039 Szary kwarc gładki
Czarno-brązowy ultimatt
Czarny ultimat

Acrylcolor - standardowe kolory

Powierzchnia GEALAN-acrylcolor® umożliwia stosowanie okien plastikowych z unikalnymi właściwościami: trwałość, odporność na nagrzewanie, starzenie, blaknięcie.
Satynowo - matowa powierzchnia zewnętrzna nie tylko pozostaje ponadczasowo elegancka, ale i odporna na warunki atmosferyczne przez dziesięciolecia.



RAL 7015 | RAL 7016 | RAL 7039 | RAL 7040 | RAL 8014 | RAL 9005 | RAL 9016 | RAL 7022 | DB 703

*Kolory mogą nieznacznie różnić się od rzeczywistych odcieni.

Folie dekoracyjne


Złoty dąb


Orzech


Mahoń


Dąb bagienny


Brąz


Sienna PR rosso


Sienna PN noce


Dąb rustykalny


Winchester XA


Daglezja


Daglezja cieniowana


Sosna górska


Eiche hell


OregonIII


Shogun AD


Shogun AF


Dąb sheffield jasny


Dąb sheffield szary


Macore

Biały


Papirusowo -biały

Kremowo -biały

Kość słoniowa

Żółty

Jasnoszary

Agatowo - szary


Alux DB 703


Ciemnoszary jedwab


Kwarcowo - szary


Bazaltowo - szary


Bazaltowo - szary


Ciemnoszary


Srebrno - szary


Łupkowo - szary


Łupkowo - szary gładki


Brylantowo - niebieski


Kobaltowo - niebieski


Granatowy


Srebrno - szary gładki


Zielony

Ciemnozielony

Rubinowo - czerwony

Bordowy

Czarno - brązowy

Aluminum

Platyna Crown

Platynowo - kwarcowy

Platyna Earl

Jet Black

Kwarcowo - szary gładki

Aluminium - szczotkowane

Czerwono - brązowy

Alux aluminiowo - szary

Zielony monumentalny

Dąb pieprzowy super mat

Dąb coriander super mat

Dąb miodowy super mat

Veka Spectral

Antracytowy ultramatowy

Platynowo - szary ultramatowy

Grafitowo - czarny ultramat

Ciemnozielony ultramatowy

Umbra ultramatowy

*Kolory mogą nieznacznie różnić się od rzeczywistych odcieni.

Okucie okienne ActivPilot Concept





CHARAKTERYSTYKA

Oś wrębu do krawędzi ościeżnicy 9 lub 13 mm.
Luz wrębowy: 12 mm (zakres stosowania od 9,8 mm do 14 mm). Przylga: 18 mm lub 20/21 mm.
Zawiasy nawierzchniowe z symetrycznym układem otworów zawiasu ramowego i zawiasu rozwórki.
System ryglowania oparty na ośmiokątnych trzpieniach w kształcie grzybka, co umożliwia łatwą zmianę standardu zabezpieczenia antywłamaniowego okna.

Okucie okienne ActivPilot Select

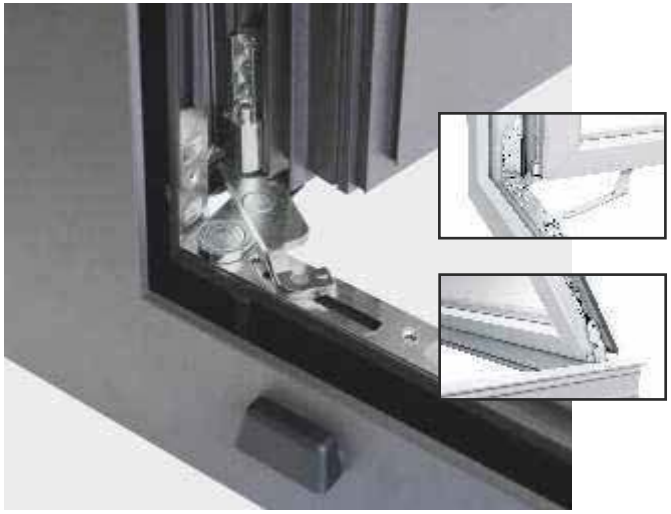



CHARAKTERYSTYKA

Oś wrębu okuciowego do krawędzi ościeżnicy 9 lub 13 mm.
Luz wrębowy: 12 mm (zakres stosowania od 9,8 mm do 14 mm). Kąt rozwarcia skrzydła do ok. 95°
Modułowa budowa zapewnia nośność do 150 kg.
Zawiasy są całkowicie niewidoczne przy zamkniętym oknie (umieszczone w przestrzeni pod przylgą skrzydła).

Nawiewniki



Aereco EMM, Aereco EXR



Gecco 3



MacoVent

Szkło specjalne



Refleks: przezroczysty, brązowy, grafitowy, zielony



Anitsol: brązowy, niebieski, grafitowy, zielony



VSG



ESG

Szprosy

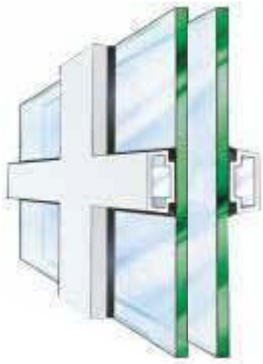

1



2

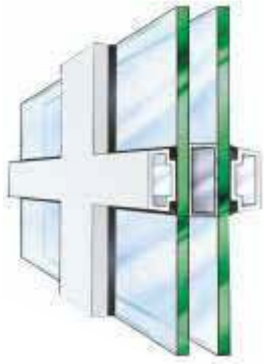

3

		Dostępne szerokości:	
1	Szprosy klejone	VEKA	GEALAN
		25 mm 40 mm	23 mm 33 mm 43 mm
2	Szprosy wewnętrzne	Dostępne szerokości:	
		9 mm 18 mm 26 mm 45 mm	
3	Szprosy wiedeńskie	Dostępne szerokości:	
		VEKA	GEALAN
		25 mm 40 mm	23 mm 33 mm 43 mm

Ciepłe ramki



Aluminiowe ciepłe ramki

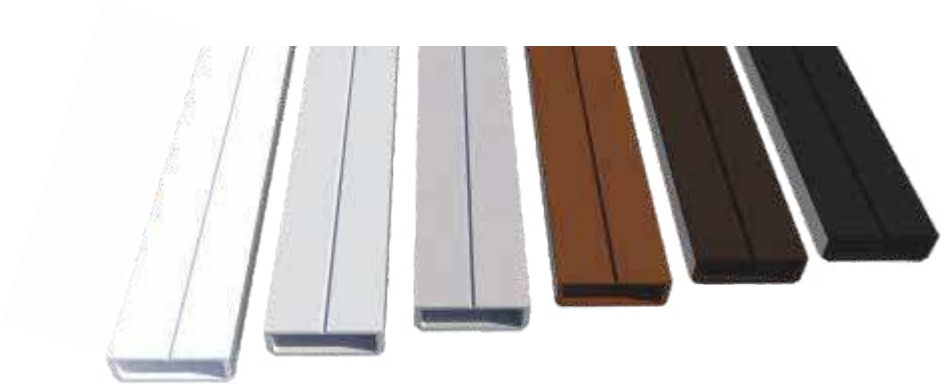

Dostępne kolory: białe, szare, ciemnoszare, jasnobrązowe, ciemnobrązowe, czarne

Szkło ornamentowe



Atlantic



Deszczyk



Chinchilla



Crepi



Delta



Kralika*



Master Carre*



Kora



Master Point*



Master Ligne*



Flutes

Przykładowe zdjęcia.
* Wzór szkła ornamentowego Saint-Gobain Building Glass Polska.

Moskitiery



Ochrona przed owadami w oknie

	Min.	Maks.
Szerokość	500 mm	2000 mm
Wysokość	500 mm	2000 mm

Minimalna powierzchnia 2,6 m²

Narożnik PVC (zewnętrzny)

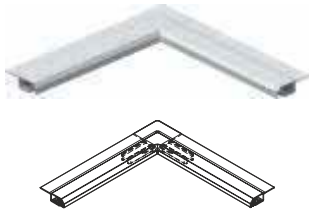

Narożnik aluminiowy (wewnątrz)

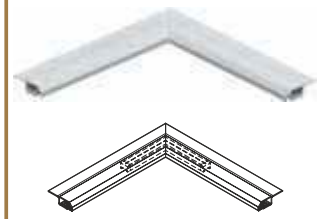

Przekrój

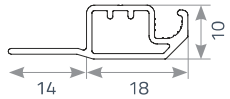

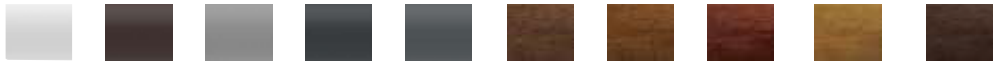

Biały | Brązowy | Srebrny | Antracyt | Bazaltowy szary | Orzech włoski | Złoty Dąb | Mahoń | Winchester | Dąb bagienny



Ochrona przed owadami na drzwi

	Min.	Maks.
Szerokość	500 mm	1200 mm
Wysokość	1000 mm	2300 mm

Minimalna powierzchnia 2,76 m²

Narożnik aluminiowy (wewnątrz)

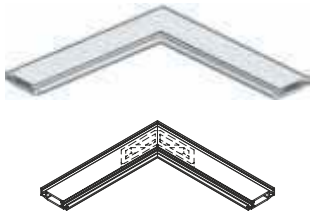

Przekrój

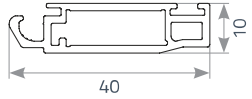



Biały | Brązowy | Srebrny | Antracyt | Bazaltowy szary | Orzech włoski | Złoty dąb | Winchester

Linia podstawowa

Charakterystyka: Standardowy rozmiar: 850 x 2000 x 24/28/36/44 mm. Wszystkie modele są dostępne w 18 różnych foliach, a także w kolorze białym oraz kremowobiałym.


BL-03 (1)


BL- 05 (01)


BL-07 (3)


B L - 2 5 (3)


BL-25 (1)

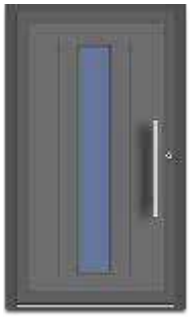
BL-11


BL-11(1)


BL-15(1)

Linia Ekonomiczna PVC

Charakterystyka: Standardowy rozmiar: 900x 2000 x24/28/36/44 mm PVC, Budowa: 2,0/20/2,0:2,0 mm Panel PVC, 20,00 mm sztywna pianka poliuretanowa, 2,0 mm PVC Panel PVC.


EK-01 (A)


EK-04 (A)


EK-04 Sand


EK-07(A)


EK-17(A)


EK-32(A)


EK-38(A)


EK-42(A)

Nowa linia PVC*

Charakterystyka: Standardowy rozmiar: 1000 x 2000 x 24/28/36/44 mm; Budowa: 2,0/20/2,0 2,0 mm frezowana blacha aluminiowa, 20,00 mm sztywna pianka poliuretanowa, 2,0 mm frezowana blacha aluminiowa.


NL-EK 7


NL-EK 22


NL-EK 24


NL-EK 28


NL-EK 36


NL-EK 37

Powłoki imitujące drewno


Złoty dąb
ADEC D101


Dąb rustykalny
ADEC D210


Dąb bagienny
ADEC D502


Heban
ADEC M102


Orzech
ADEC O102


Orzech vein
ADEC O205


Mahoń
ADEC M103


Mahoń sapeli
ADEC M204


Sosna
ADEC S106


Sosna
ADEC S110


Jodła
ADEC J107


Jodła
ADEC S208


Buk
ADEC B108


Wiśnia
ADEC W109


Wenge
ADEC W205


Winchester
ADEC D207


Czereśnia
ADEC C110


Czereśnia
ADEC C212


Czereśnia ciemna
ADEC C106

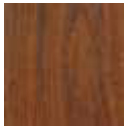
Kasztan
ADEC K101

*Kolory mogą nieznacznie odbiegać od rzeczywistych odcieni.

*Panele dostępne są również w wersji aluminiowej.

Akcesoria do drzwi PVC



Zasuwnica automatyczna 3-zapadkowa MACO ZT-F (w standardzie):

- sterowana za pomocą klucza;
- 3 zapadki przytrzymują skrzydło drzwi bez konieczności dodatkowego ryglowania;
- łatwe i ciche zamykanie;



Zasuwnica Winkhaus M2:
1 zamek, 1 język, 2 haki

Solidne rygle obrotowe wykonane ze stali wbijają się głęboko w listwę blokującą oraz w ramę.

- odległość od czoła zasuwnicy do osi klamki wynosi 45 mm;
- rozstaw od osi klamki do osi wkładki 92/8 mm;
- szerokość listwy - 20 mm;



Zasuwnica Winkhaus M4:
1 zamek, 1 język, 4 haki
Zasuwnica drzwiowa wariant F listwa płaska

- na wkładkę bębenkową w kasecie głównej;
- rozstaw od czoła zasuwnicy do osi klamki 55 mm;
- rozstaw od osi klamki do osi wkładki wynosi 92 mm;
- szerokość listwy czołowej - 16 mm;

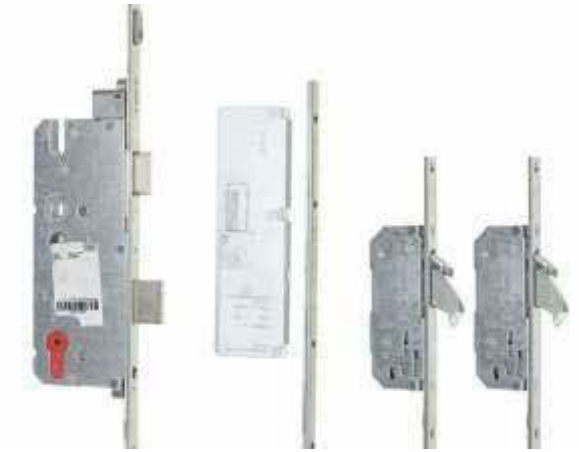

Zasuwnica EAV3:
1 zamek, 1 język, 2 haki

W momencie domknięcia drzwi dochodzi do ich automatycznego zaryglowania. Otwieranie od zewnątrz odbywa się przy użyciu silnika elektrycznego 12V, który powoduje cofnięcie rygli masywnych i zapadki.
Zestaw może być wyposażony w dodatkowe elementy: pilot, transponder z czytnikiem, czytnik linii papilarnych, klawiatura z czytnik Bluetooth, czytnik RFID.



przez docisk palca



za pomocą klawiatury



lub przez telefon komórkowy

Samozamykacz



Samozamykacz Geze TS2000 ramieniowy

Samozamykacz z ramieniem nożycowym do drzwi jednoskrzydłowych o szerokości skrzydła do 1250 mm ze zmienną siłą zamykania.

- zmienna siła zamykania EN2, EN4 lub EN5 dzięki przesuniętemu montażowi
- możliwość stosowania na drzwiach prawych i lewych bez konieczności przestawiania
- mechaniczna końcowa fazy zamykania, która przyspiesza drzwi tuż przed położeniem zamkniętym
- prędkość zamykania można dostosować indywidualnie



Samozamykacz Geze TS3000 szynowy

Samozamykacz górny z szyną ślizgową do drzwi jednoskrzydłowych o szerokości skrzydła do 1100 mm.

- bezstopniowa regulacja siły zamykania
- zintegrowane tłumienie otwierania, wyhamowuje drzwi otwierane z dużą siłą
- hydrauliczna regulacja końcowej fazy zamykania, która przyspiesza drzwi tuż przed położeniem zamkniętym
- prędkość zamykania można dostosować indywidualnie
- wszystkie funkcje regulowane z przodu (oprócz siły zamykania)



Samozamykacz Geze TS4000 ramieniowy

Samozamykacz z ramieniem nożycowym do drzwi jednoskrzydłowych o szerokości skrzydła do 1400 mm.

- bezstopniowa regulacja siły zamykania EN1-6
- możliwość stosowania na drzwiach prawych i lewych bez konieczności przestawiania
- mechaniczna końcowa fazy zamykania, która przyspiesza drzwi tuż przed położeniem zamkniętym
- integrowane tłumienie otwierania, wyhamowuje drzwi otwierane z dużą siłą



Samozamykacz Geze TS5000 szynowy

Samozamykacz górny z szyną ślizgową po stronie przeciwzawiasowej do drzwi jednoskrzydłowych o szerokości skrzydła do 1400 mm.

- bezstopniowa regulacja siły zamykania
- hydrauliczna regulacja końcowej fazy zamykania, która przyspiesza drzwi tuż przed położeniem zamkniętym
- optyczny wskaźnik siły zamykania do lekkiego kontrolowania ustawienia

Klamki drzwiowe



Klamka z dzielonym szyldem



Klamka z długim szyldem



Klamka – płaska na zewnątrz do rolet



Klamkogałka z szyldem



Klamkopochwyt z szyldem

Pochwyty drzwiowe



Rozstaw: 300 mm, ø 32 mm



L: 400 mm, 500 mm, 600 mm, 800 mm, 1000 mm, 1200 mm, 1400 mm, 1800 mm, ø 32 mm



Rozstaw: 300 mm, ø 32 mm



Rozstaw: 300 mm, ø 32 mm

System MB 104

System okienny MB 104 Passive SI

od 0,83 $U_f(w/m^2K)$ od 0,68 $U_w(w/m^2K)$



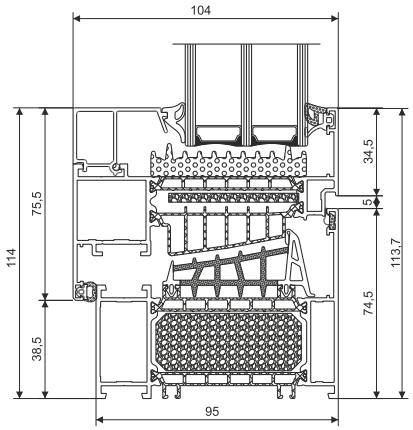

System MB 104

System drzwiowy MB 104 Passive SI +

od 0,98 $U_f(w/m^2K)$ od 0,72 $U_D(w/m^2K)$



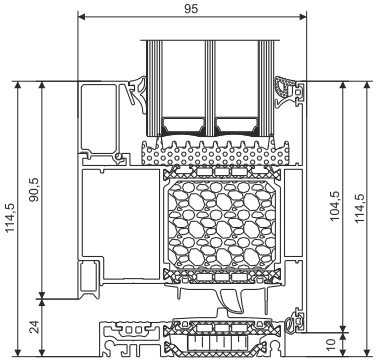

System MaxView

System okienny MaxView

od 1,0 $U_f(w/m^2K)$ od 0,9 $U_w(w/m^2K)$



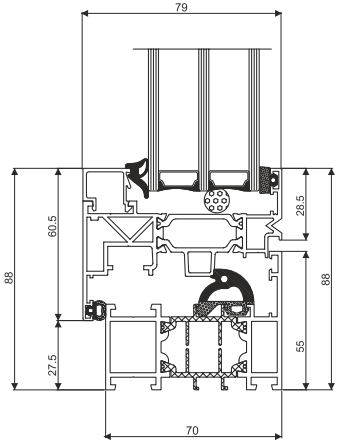

System MB 86N

System drzwiowy MB 86N SI+

od 0,97 $U_f(w/m^2K)$ od 0,88 $U_D(w/m^2K)$



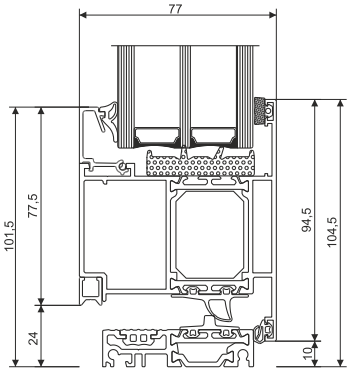

System MB 79N

System okienny MB 79N SI

od 0,83 Uf(w/m²K)

od 0,81 Uw(w/m²K)



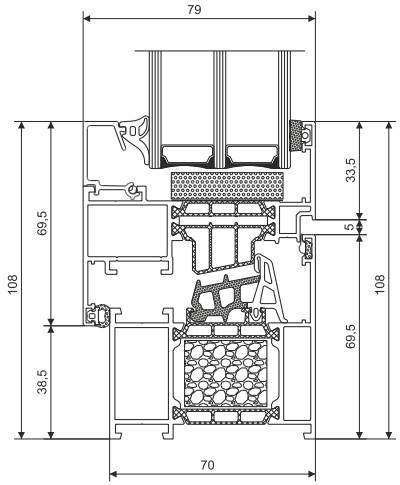

System MB 79N

System drzwiowy MB 79N SI+

od 1,17 Uf(w/m²K)

od 1,04 U_D(w/m²K)



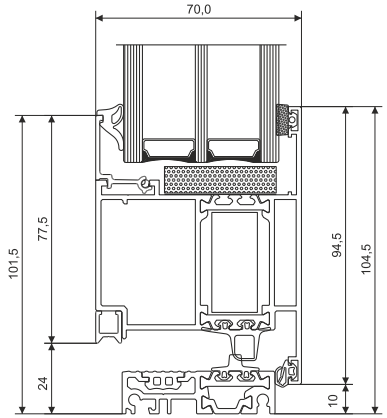

System MB 45

System okienny



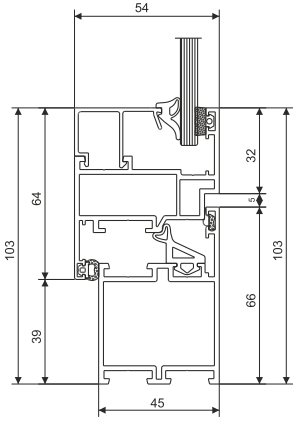

System MB 45

System drzwiowy



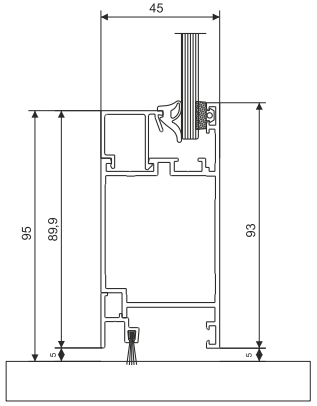

Prezentowane zdjęcia to przykładowe obrazy systemów okienno-drzwiowych MB 104, MaxView, MB 86 N, MB 79 N, MB 45.

Uchwyty

SERIA **AD**



SERIA **PPA**



SERIA **Z**



SERIA **QA**



SERIA **QA**



SERIA **QS/G**



SERIA **M**



Seria AD


AD-01


AD-02


AD-03


AD-08


AD-09


AD-14


AD-15


AD-16

Seria AG


AG-01


AG-01B


AG-02


AG-03


AG-04


AG-05


AG-06


AG-07

Seria AP


AP-02


AP-03


AP-04


AG-P-05


AP-09


AP-10


AP-11


AP-12

RN - BERLIN

Rolety nadstawne

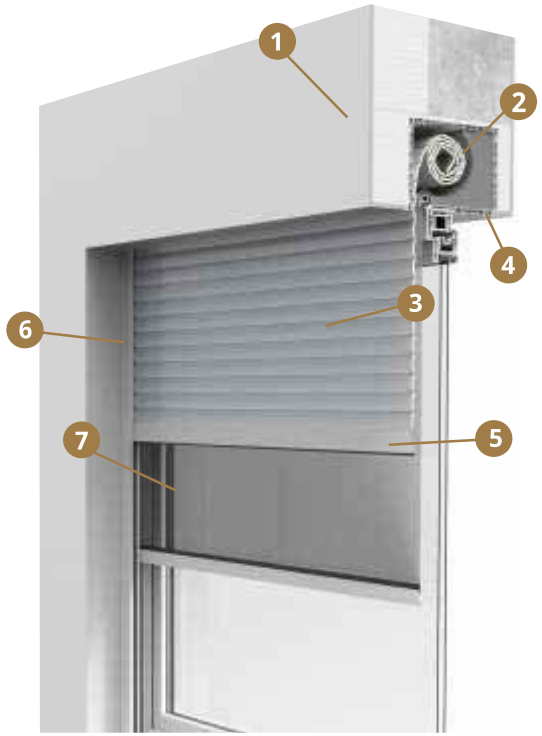

Rolety nadstawne wyposażone są w skrzynkę PVC z pokrywą rewizyjną od dołu lub od przodu (strona wewnętrzna). Skrzynka może być: niezabudowana, obudowana od wewnątrz, od zewnątrz lub po obu stronach otworu okiennego. Dostępne wysokości skrzynek to 165 mm, 205 mm, 245 mm.

1. Zabudowa pod elewacją **2.** Element nawojowy
3. Pancerz **4.** Klapa rewizyjna **5.** Listwa dolna
6. Prowadnica **7.** Moskitiera zintegrowana - opcja

Kolory skrzynek i prowadnic gr. 1, 12
Kolory pancerzy gr. 8, 9, 10, 11 / str. 37-38

RS - OSLO

Rolety elewacyjne



Skrzynka rolety elewacyjnej wykonana jest z aluminium z pokrywą rewizyjną widoczną od czoła elewacji.
Skrzynka zamontowana może być na elewacji nad oknem lub w otworze okiennym.
Dostępne wysokości skrzynek to 137 mm, 165 mm, 180 mm, 205 mm.

1. Klapa rewizyjna/skrzynka **2.** Element nawojowy
3. Pancerz **4.** Moskitiera zintegrowana - opcja
5. Listwa dolna **6.** Prowadnica **7.** Izolacja ściany konstrukcyjnej

Kolory skrzynek gr. 4, Prowadnice gr. 2, 3
Kolory pancerzy gr. 8, 9, 10, 11 / str. 37-38

RZ - BARCELONA

Rolety podtynkowe



Skrzynka rolety wykonana jest z aluminium z pokrywą rewizyjną od dołu (strona zewnętrzna). Skrzynka roletowa montowana jest przed oknem do nadproża.
Dostępne wysokości skrzynek to 137 mm, 165 mm, 180 mm, 205 mm.

1. Izolacja ściany konstrukcyjnej **2.** Element nawojowy
3. Pancerz **4.** Klapa rewizyjna **5.** Listwa dolna
6. Prowadnica **7.** Moskitiera zintegrowana - opcja

Kolory skrzynek i prowadnic gr. 2, 3
Kolory pancerzy gr. 8, 9, 10, 11/ str. 37-38

Rolety nadstawne

Wyposażone są w pokrywę rewizyjną od dołu lub od przodu.

Możliwości budowy skrzynek:

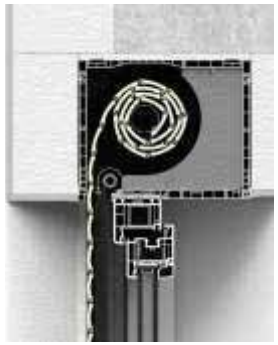

od zewnątrz i od wewnątrz

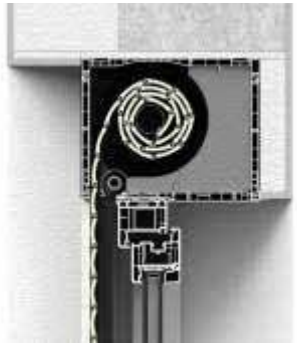

od wewnątrz

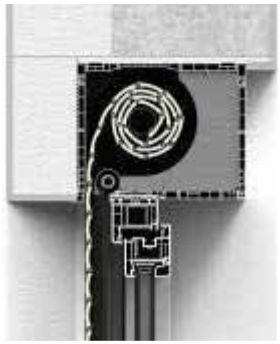

od zewnątrz



bez zabudowy

Prowadnice do rolet PVC

CB PG 08

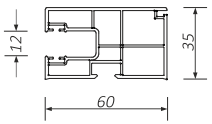

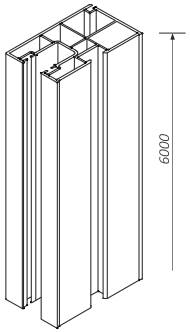

CB PG 02

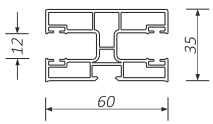

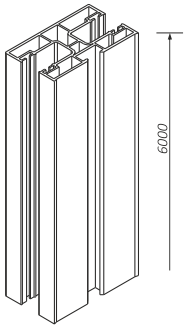

CB PG 09

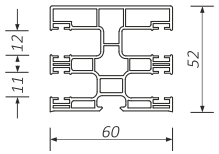

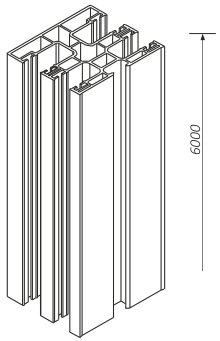

Prowadnice do rolet - aluminiowe

D/PP

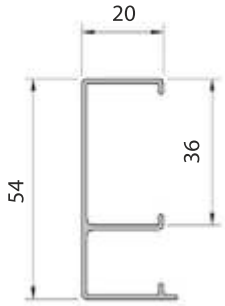

PP 53

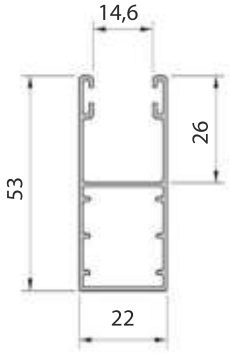

PP 53/ODS/20

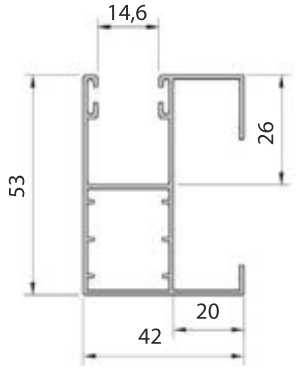

Kątowniki do zabudowy

CB AA 00

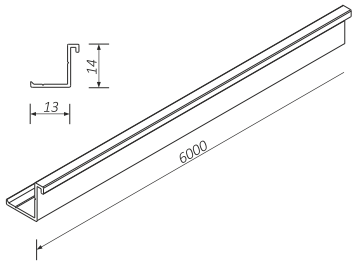

CB AA 02

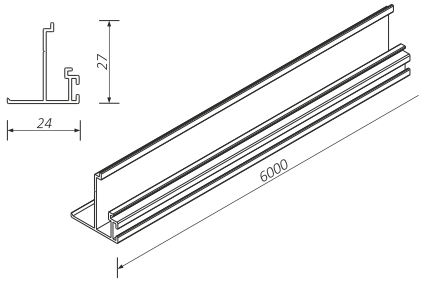

Kątownik do rolety RZ 20x20x2

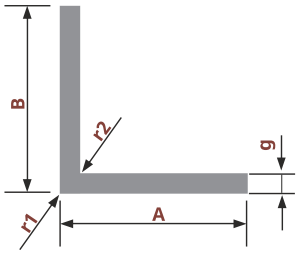

Napędy ręczne



Obrotowa nawijarka do pasów



Obrotowa nawijarka do pasów z korbą

Silniki



Elektryczny wyłącznik krańcowy silnika Nice ERA



Mechaniczny wyłącznik krańcowy silnika Nice ERA M



Silnik Somfy OXIMO IO Elektryczny wyłącznik krańcowy z odbiornikiem



Elektryczny wyłącznik krańcowy silnika Somfy ILMO WT



Wyłącznik krańcowy elektryczny Somfy OXIMO RTS z odbiornikiem



NOWOŚĆ

Silnik elektryczny wyłącznik krańcowy i odbiornik ELERO RolSolar z panelem słonecznym i akumulatorem

Pilot zdalnego sterowania / przełącznik przyciskowy / radiowy nadajnik ścienny



Nice MW1



Nice MW2



Nice MW3



Nice W1



Nice W6



Nice slieT-6

ROLETY



Pilot zdalnego sterowania
Nice Pview 99 Teils z zegarem



Nice P1



Nice P18



Nice P6



Somfy Telis 16 RTS
z zegarem



Somfy Situo 1 IO



Somfy Situo 5 IO



Przełącznik Somfy Tahoma



Przełącznik dotykowy Somfy



Somfy Smoove 1 IO



Somfy Smoove 1 RTS



Przełącznik przyciskowy Somfy
do montażu podtynkowego
z podtrzymaniem



Somfy Nina Timer IO
z zegarem



Somfy Nina IO



Wyłącznik kluczykowy Somfy
z możliwością gipsowania



Podtynkowy przełącznik
kluczykowy Somfy

Zdjęcia przedmiotów mogą nieznacznie różnić się od rzeczywistych.

Żaluzje fasadowe

RB - BONN

żaluzja w skrzynce nadstawnej

Do montażu zarówno w nowo powstających budynkach, jak i podczas wymiany okien.

Kolory skrzynek gr.1, pakiety żaluzji gr. 7 / str. 37-38



- skrzynka i prowadnice - Beclever
- pakiety żaluzji - Aluprof, automatyka - Somfy, Elero
- maksymalne wymiary: 4200 mm i 2600 mm ze skrzynką, czyli 2355 mm wysokości okna
- lamele z blachy aluminiowej, dostępne w dwóch kształtach C80 i Z90

C80 - dzięki swojemu kształtowi są wyjątkowo odporne na działanie wiatru, mają możliwość obrotu w zakresie 0 - 180°

Z90 - zapewniają większe zaciemnienie i mają dodatkową uszczelkę wygłuszającą, a ich zakres obrotu to 0 - 90°

- dostępna wysokość skrzynki to 245 mm

RE - NAPOLI

żaluzja elewacyjna

Do montażu na elewacji bądź we wnęce okiennej w budynkach już istniejących.

kolory skrzynek, pakiety żaluzji gr. 7 / str. 37-38



- skrzynka, prowadnice, pakiety żaluzji - Aluprof
- automatyka - Somfy, Elero
- maksymalne wymiary: 5200 x 4000 mm
- lamele z blachy aluminiowej, dostępne w dwóch kształtach C80 i Z90

C80 - dzięki swojemu kształtowi są wyjątkowo odporne na działanie wiatru, mają możliwość obrotu w zakresie 0 -180°

Z90 - zapewniają większe zaciemnienie i mają dodatkową uszczelkę wygłuszającą, a ich zakres obrotu to 0 - 90°

- dostępne wysokości skrzynek: od 200 mm, 250 mm, 300 mm, 390 mm

RP - SPLIT

żaluzja podtynkowa

Stosowana w nowo powstałych budynkach lub już istniejących, ale po dokonaniu niezbędnych zmian w obrębie nadproża.

kolory skrzynek, pakiety żaluzji gr. 7 / str. 37-38



- skrzynka, prowadnice, pakiety żaluzji - Aluprof
- automatyka - Somfy, Elero
- maksymalne wymiary pojedynczej żaluzji to 5200 x 4000 mm
- lamele z blachy aluminiowej, dostępne w dwóch kształtach C80 i Z90

C80 - dzięki swojemu kształtowi są wyjątkowo odporne na działanie wiatru, mają możliwość obrotu w zakresie 0 -180°

Z90 - zapewniają większe zaciemnienie i mają dodatkową uszczelkę wygłuszającą, a ich zakres obrotu to 0 - 90°

- dostępne wysokości skrzynek: 200 mm, 250 mm, 300 mm, 390 mm

Prowadnice

Prowadnice aluminiowe do żaluzji nadstawnych RB - BONN opartych na skrzynkach BeClever.

CB PG 10

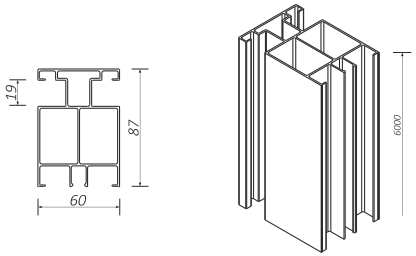

CB PG 13

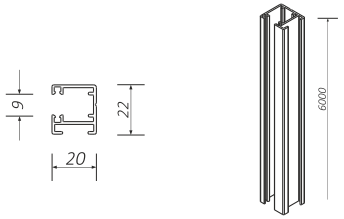

Prowadnica CB PG 10 montowana jest bezpośrednio do ościeżnicy identycznie jak prowadnica roletowa, natomiast CB PG 13 potrzebuje dodatkowo wspornika CB AF 04.



Prowadnice aluminiowe do żaluzji elewacyjnych RE - NAPOLI produkowanych przez firmę Aluprof.

PP SZF

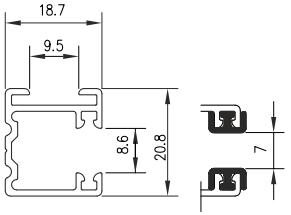

Prowadnica PP SZF montowana na wsporniku UP SZF 1 i UP SZ 2.

UP SZF 1

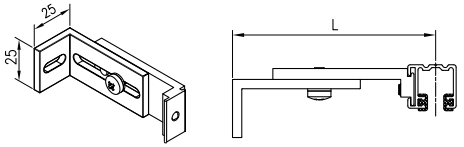

UP SZF 2

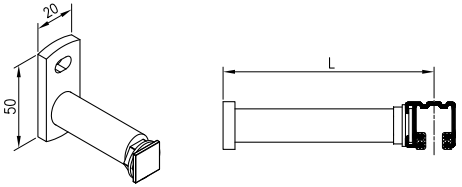

Prowadnice aluminiowe do żaluzji podtynkowych RP - SPLIT produkowanych przez firmę Aluprof.

PW UF 85

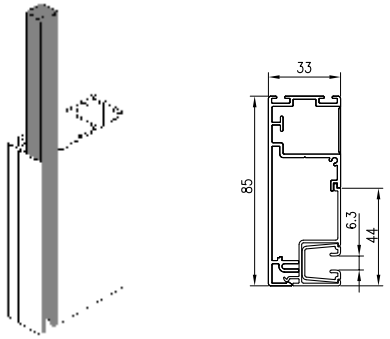

PW UF 105

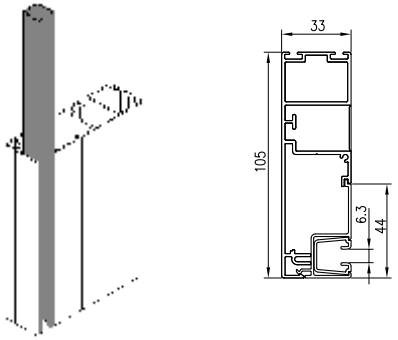

Prowadnice PW UF 85 i PW UF 105 montowane są bezpośrednio do ościeżnicy.

Akcesoria do sterowania

Piloty



NINA
- pilot z ekranem dotykowym



NINA T
- pilot z ekranem dotykowym i timerem



SITUO1V
- pilot 1 kanałowy dedykowany do żaluzji



SITUO5V
- pilot 5 kanałowy dedykowany do żaluzji

Czujnik nasłonecznienia



SUNIS
- czujnik słoneczny

Czujnik deszczu



ONDEIS
- czujnik deszczu



TAHOMA
- centralka Tahoma Switch

Czujnik wiatru



EOLIS 230
- czujnik wiatru przewodowy



EOLIS WF
- czujnik wiatru WIFI

Czujniki wiatru Somfy. Zalecane są jako zabezpieczenie do żaluzji. Po przekroczeniu przez wiatr określonej prędkości żaluzje są automatycznie unoszone do skrzynki w ochronie przed uszkodzeniem.

Parametry techniczne

	Advance GEALAN S 9000 AD	Synergic GEALAN S 8000	Perspective GEALAN S 9000	Verano GEALAN - SMOOVIO	Quadro GEALAN-KUBUS	Vector VEKA Softline 82 MD	Energetic GEALAN S 9000 MD	Protecto GEALAN S 9000 MD	Contur GEALAN LINEAR
Wodoszczelność	7A wg DIN EN 12208	E750 wg DIN EN 12208	7A wg DIN EN 12208	7A wg DIN EN 12208	4A wg DIN EN 12208	E750 wg DIN EN 12208	E900 wg DIN EN 12208	E1200 wg DIN EN 12208	E900 wg DIN EN 12208
Odporność na obciążenia wiatrem	C5 wg DIN EN 12210	C5 wg DIN EN 12210	C1/B2 wg DIN EN 12210	C1/B2 wg DIN EN 12210	C5 wg DIN EN 12210	C5 wg DIN EN 12210	C5 wg DIN EN 12210	C5 wg DIN EN 12210	C5 wg DIN EN 12210
Przepuszczalność powietrza	4 wg DIN EN 12207	4 wg DIN EN 12207	4 wg DIN EN 12207	4 wg DIN EN 12207	4 wg DIN EN 12207	4 wg DIN EN 12207	4 wg DIN EN 12207	4 wg DIN EN 12207	4 wg DIN EN 12207
Liczba komór	6	6	5	4	4	7	6	6	6
Głębokość zabudowy (mm)	82,5	74	190	150	82,5	82	82,5	82,5	74
Skrzydło proste (Classic)	v	v	v	v	v	v	v	v	v
Skrzydło zaokrąglone (Round)	x	v	x	x	x	x	v	x	x
Ochrona antywłamaniowa w klasie WK1 (RC1)	Opcja	Opcja	Opcja	Opcja	Opcja	Opcja	Opcja	Opcja	Opcja
Ochrona antywłamaniowa w klasie WK2 (RC2)	Opcja	Opcja	x	Opcja	Opcja	Opcja	Opcja	Opcja	Opcja
Uw (W/m2K) dla okna referencyjnego wym. 1,23 x 1,48 (Ug 0,5 + Swissp. V)	0,83	0,823	0,8	0,85	0,7	0,77	0,713	0,713	0,77
Współczynnik przenikania ciepła ramy okiennej Uf	1,2	1,1 - 1,2	1,2	1,4	0,88	1,0	0,92	0,92	1,0
Współczynnik izolacyjności akustycznej Rw	30 do 51 dB	30 do 48 dB	30 do 51 dB	30 do 48 dB	30 do 48 dB	30 do 48 dB	30 do 51 dB	30 do 51 dB	30 do 48 dB
Współczynnik przenikalności energii słonecznej g	37 do 62	37 do 62	37 do 62	37 do 62	37 do 62	37 do 62	37 do 62	37 do 62	37 do 62
Współczynnik przenikalności światła LT	20 do 74	20 do 74	20 do 74	od 20 do 74	20 do 74	20 do 74	20 do 74	20 do 74	20 do 74
Wypełnienie piankowe w technologii IKD	x	x	x	x	v	x	x	Opcja	x
Szklenie statyczne na sucho w technologii STV	Opcja	Opcja	x	x	v	Opcja	Opcja	Opcja	Opcja

Kolory skrzynek / prowadnic / pancerzy / pakietów żaluzji

GR. 1



GR. 2

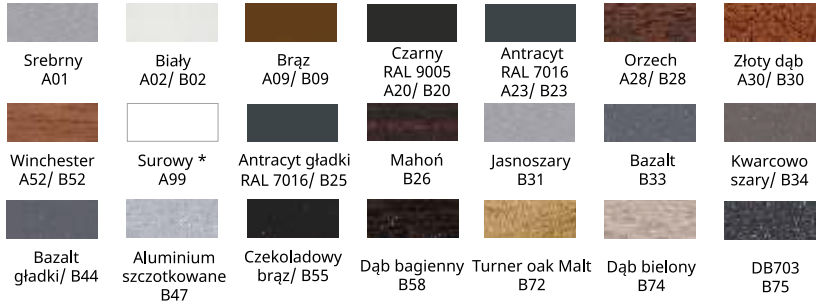

GR. 3

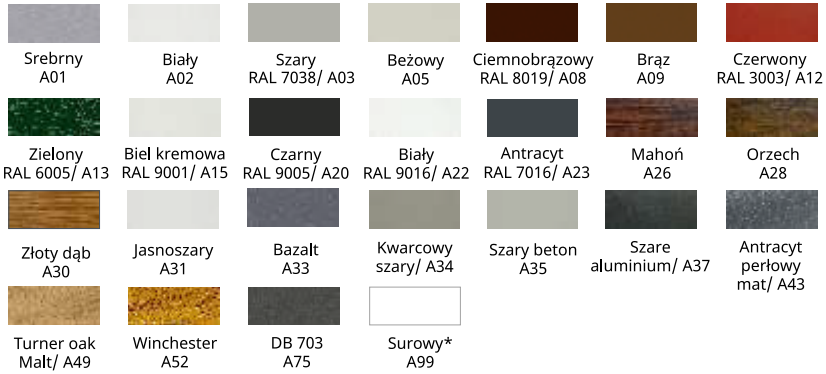

GR. 4



GR. 5

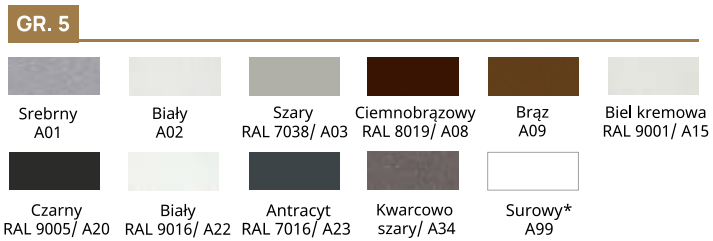

GR. 6



GR. 7

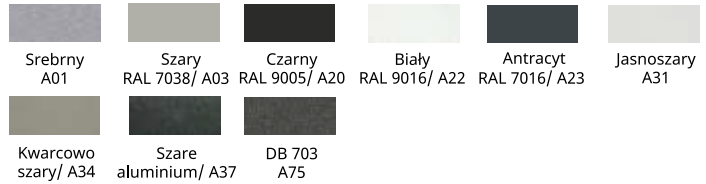

* Surowy A99 - możliwość zastosowania każdego wybranego koloru z palety kolorów RAL.
Zdjęcia kolorów mają wyłącznie charakter poglądowy i mogą się różnić od kolorów rzeczywistych.

Kolory skrzynek / prowadnic / pancerzy / pakietów żaluzji

GR. 8



GR. 10

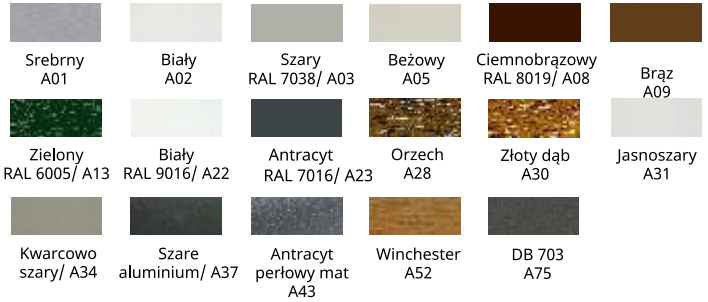

GR. 9

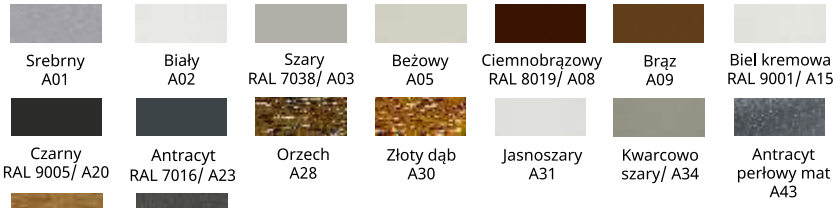

GR. 11



GR. 12

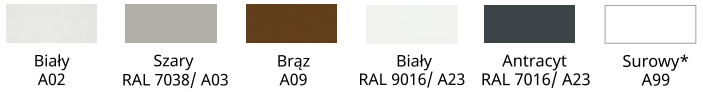

* Surowy A99 - możliwość zastosowania każdego wybranego koloru z palety kolorów RAL.
Zdjęcia kolorów mają wyłącznie charakter poglądowy i mogą się różnić od kolorów rzeczywistych.

ANTARES
GROUP

SKONTAKTUJ SIĘ Z NAMI

POROZMAWIAJMY
O TWOJEJ INWESTYCJI

Doradzimy, pomożemy dobrać najlepsze rozwiązania
i przygotujemy indywidualną wycenę.
Jesteśmy do Twojej dyspozycji na każdym etapie -
od projektu, przez dobór systemów, aż po realizację i montaż.

606 693 232
TELEEFON

konrakt@antares-group.pl
E-MAIL

antares-group.pl
STRONA INTERNETOWA

Antares Group Sp. z o. o.
Jana Heweliusza 11/811
80-890 Gdańsk
ADRES

ZESKANUJ
I ODWIEDŹ
NASZĄ STRONĘ



OKNA | DRZWI | SYSTEMY ALUMINIOWE | OSŁONY

NOWOCZESNE ROZWIĄZANIA. SOLIDNE PARTNERSTWO.